SAUDA

ELEVACIÓN

ELEVATION

ÉLÉVATION

Índice
Index

2 **Polipasto de cadena**
Chain a hoist
Palan à chaîne

3 **Polipasto de palanca**
Pully chain
Chaîne pully

4 **Tiradera de cable de acero**
Wire rope pulling hoist
Treuil à câble métallique

5 **Grapa para viga**
Beam clamp
Rail faisceau pince de levage

6 **Polipasto de cadena eléctrico**
Electric chain supply
Palan à chaîne électrique

7 **Polipasto de sirga eléctrico**
Electric hoist wire
Fil de levage électrique

8 **Gato hidraúlico**
Hydraulic jack
Vérin hydraulique

9 **Pinza elevación para chapas**
Plate lift clamp
Pince de levage de plaque

10 **Carro para polipasto**
Gear trolley
Chariot à engrenages

11 **Gato elevación fijo**
Fixed lifting jack
Vérin de levage fixe

12 **Gato de elevación de uña**
Jack hydraulic nail
Clous hydrauliques jack

13 **Gato de garaje**
Hydraulic floor jack
Vérin de plancher hydraulique

14 **Elevadores magnéticos permanentes**
Permanent magnetic lifter

15 **Gancho pesador**
Electric crane scale

POC Polipasto de cadena
Chain a hoist
Palan à chaîne

· Aleación de acero de alta calidad de grado 80 y gancho superior e inferior.
· Cadena de carga y cadena manual galvanizadas de grado 80.
· Perno de alta resistencia.
· Cierre de seguridad de acero fundido.
· Pintado en epoxi.
· Cojinete ajustado al gancho inferior.
· Probado por encima de 1,25 veces el límite de la carga de trabajo. La carga de rotura es 4 veces el límite de la carga de trabajo.
· Probado según EN y AS1418.2.
· Cada unidad se suministra con certificado de prueba.
· Longitud de cadena estándar de 3m.
· Protección contra sobrecarga disponible bajo pedido.

· High-quality grade 80 alloy steel and top & bottom hook.
· Grade 80 galvanised load chain and hand chain.
· Heavy duty bolt through design.
· Cast steel safety latches.
· Durable painted finish.
· Bottom hook fitted bearing.
· Tested under 1.25 times the working load limit. Breaking load is 4 times the working load limit.
· Tested in accordance to EN & AS1418.2.
· Each unit supplied with test certificate.
· Standard chain length 3 m.
· Overload protection available upon request. Tournevis Philips.

· Acier allié 80 de haute qualité et crochet supérieur et inférieur.
· Chaîne de charge et chaîne manuelle galvanisées grade 80.
· Boulon de conception robuste.
· Serrures de sécurité en acier moulé.
· Finition peinte durable.
· Palier avec crochet inférieur.
· Testé sous 1,25 fois la limite de charge nominale. La charge de rupture est 4 fois supérieure à la limite de charge utile.
· Testé selon EN & AS1418.2.
· Chaque unité est livrée avec un certificat d'essai.
· Longueur de chaîne standard 3 m.
· Protection contre les surcharges disponible sur demande. Tournevis Philips.

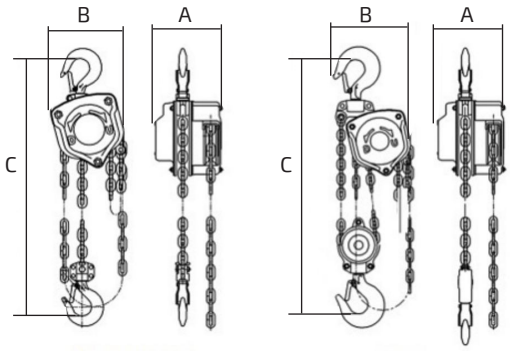

Ref.	**Capacidad**/ Capacity/ Capacité (T)	**Elevación estándar**/ Standard lift/ Elévateur standard (m)	**Prueba de funcionamiento**/ Running test load/ Charge d'essai en marche (T)	**Nº de caídas de la cadena de carga**/Nº of falls of load chain/Nºde chutes de la chaîne de levage (T)	**Diámetro de la cadena de carga**/ Load chain diameter/ Diamètre de la chaîne de charge (mm)	**Dimensiones**/ Dimensions (mm)			Kg	€
						A	B	C		
1-ELEV-POC05	0,5	2,5	0,75	1	5,0	129,0	136,0	270	8,4	**131,12**
1-ELEV-POC10	1,0	2,5	1,50	1	6,3	151,0	145,0	317	12,0	**134,20**
1-ELEV-POC20	2,0	3,0	3,00	1	7,1	161,5	187,0	414	20,0	**188,32**
1-ELEV-POC30	3,0	3,0	4,50	2	8,0	150,5	164,5	465	24,0	**228,80**

Polipasto de palanca
Pully chain
Chaîne pully

PUC

· Aleación de acero de alta calidad de grado 80 y gancho superior e inferior.
· Cadena de carga y cadena manual galvanizadas de grado 80.
· Perno de alta resistencia.
· Cierres de seguridad de acero fundido.
· Pintado en epoxi.
· Cojinete ajustado al gancho inferior.
· Probado encima 1.25 veces el límite de carga de trabajo. La carga de rotura es 4 veces el límite de carga de trabajo.
· Probado según EN y AS1418.2.
· Cada unidad se suministra con certificado de prueba.
· Longitud de cadena estándar de 1,5 m.
· Protección contra sobrecarga disponible bajo pedido.

· High-quality grade 80 alloy steel and top & bottom hook.
· Grade 80 galvanised load chain and hand chain.
· Heavy duty bolt through design.
· Cast steel safety latches.
· Durable painted finish.
· Bottom hook fitted bearing.
· Tested under 1.25 times the working load limit. Breaking load is 4 times the working load limit.
· Tested in accordance to EN & AS1418.2.
· Each unit supplied with test certificate.
· Standard chain length 1,5 m.
· Overload protection available upon request.

· Acier allié 80 de haute qualité et crochet supérieur et inférieur.
· Chaîne de charge et chaîne manuelle galvanisées grade 80.
· Boulon de conception robuste.
· Serrures de sécurité en acier moulé.
· Finition peinte durable.
· Palier avec crochet inférieur.
· Testé sous 1,25 fois la limite de charge nominale. La charge de rupture est 4 fois supérieure à la limite de charge utile.
· Testé selon EN & AS1418.2.
· Chaque unité est livrée avec un certificat d'essai.
· Longueur de chaîne standard 1,5 m.
· Protection contre les surcharges disponible sur demande.

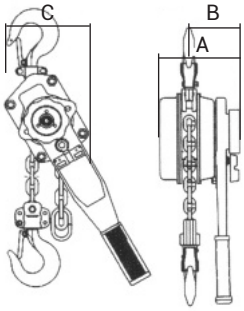

Ref.	Capacidad/ Capacity/ Capacité (T)	Elevación estándar/ Standard lift/ Elévateur standard (m)	Prueba de funcionamiento/ Running test load/ Charge d'essai en marche (T)	Nº de caídas de la cadena de carga/Nº of falls of load chain/Nºde chutes de la chaîne de levage (T)	Diámetro de la cadena de carga/ Load chain diameter/ Diamètre de la chaîne de charge (mm)	Dimensiones/ Dimensions (mm)			Kg	€
						A	B	C		
1-ELEV-PUC05	0,5	1,5	1,125	1	6	148	87,5	135	7	**132,44**
1-ELEV-PUC10	1,0	1,5	1,500	1	6	148	87,5	135	7,5	**135,52**
1-ELEV-PUC15	1,5	1,5	2,250	1	8	176	102,0	157	11	**192,72**
1-ELEV-PUC20	2,0	1,5	3,000	1	8	176	102,0	157	12	**198,88**
1-ELEV-PUC30	3,0	1,5	4,5000	1	10	195	109,0	210	19	**269,28**
1-ELEV-PUC60	6,0	1,5	9,0000	2	10	195	109,0	253	32	**461,60**

TNS Tiradera de cable de acero

Wire rope pulling hoist

Treuil à câble métallique

· Utilizado para tirar, elevar, descender y fijación de cargas. Fácil y seguro de manejar.
· Todos los elevadores se suministran con 20m de cable metálico y una palanca extensible. El cable es cónico está equipado en un extremo con un gancho de seguridad en cada extremo.
· Protección contra sobrecarga que garantiza alta seguridad cuando está en funcionamiento.
· Capacidad nominal: 800/1600 kg.
· Palanca WLL: 341/400N
· Longitud estándar de cable: 20m
· Capacidad de carga del factor de seguridad del cable de acero: 5
· Larga vida útil. Especialmente utilizado en la construcción, minas, energía eléctrica, y unidades de transporte.

· Used for pulling, lifting, lowering and securing loads. Easy and safe to handle.
· All lifts are supplied with 20m of wire rope and an extendable lever. The cable is equipped at one end with a hook, and a safety hook at the other end.
· Overload protection ensures high safety when in operation.
· Nominal capacity: 800/1600 kg.
· WLL lever: 341/400N
· Rope: 8.3m diameter/11m/16m
· Standard cable length: 20m
· Wire rope safty factor load capacity: 5
· Long service life. Specially used in building, mines, electric power, and transport.

· Utilisé pour tirer, soulever, abaisser et sécuriser des charges. Facile et sûr à manipuler.
· Tous les ascenseurs sont fournis avec 20m de câble d'acier et un levier extensible. Le câble est équipé à une extrémité d'un crochet, et à l'autre extrémité d'un crochet de sécurité.
· La protection contre les surcharges assure une sécurité élevée en fonctionnement.
· Capacité nominale : 800/1600 kg.
· Levier WLL : 341/400N
· Corde : 8,3m de diamètre/11m/16m de diamètre
· Longueur de câble standard : 20m
· Facteur de sécurité du câble d'acier Capacité de charge: 5
· Longue durée de vie. Spécialement utilisé dans la construction, les mines, l'énergie électrique, et transport.

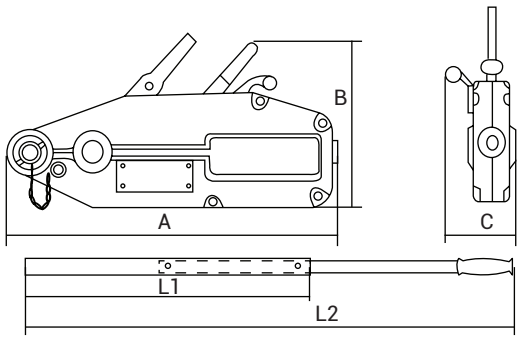

Ref.	Potencia del mango delantero/ Rated forward hand power/ Puissance nominale de la main avant (N)	Capacidad nominal/Rated capacity/ Capacité nominale (kg)	Recorrido de avance nominal/Rated forward travel/ Course nominale avant (mm)	Diámetro de la cuerda/ Rope diameter/ Diamètre du câble (mm)	Dimensiones/ Dimensions (mm)			Capacidad de arrastre/ Pulling capacity/ Capacité de remorquage (kg)	€
					A	B	C		
1-ELEV-TNS08	≤ 284	800	≥52	8	428	235	64	1200	**174,93**
1-ELEV-TNS16	≤ 412	1600	≥55	11	545	286	97	2400	**270,67**
1-ELEV-TNS32	≤ 284	3200	≥28	16	660	350	116	4800	**558,40**

GR Grapa para viga

Beam clamp

Rail faisceau pince de levage

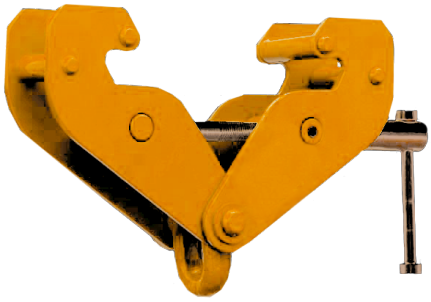

· Aleación de acero de alta calidad.
· Disponible en capacidades de 1t, 2t y 3t.
· Protección duradera con pintura epoxi.
· El ojo inferior permite el montaje sencillo de un polipasto de cadena o de un pully de cadena.
· Ojo inferior giratorio para la elevación de las vías laterales.
· La carga de rotura es 2 veces el límite de la carga de trabajo.
· Fabricado y probado según EN y AS4991.
· Ajuste súper rápido a cualquier ancho de viga dentro del rango.

· High-quality alloy steel construction.
· Available in 1t, 2t, 3t, 5t and 10t capacities.
· Durable baked enamel paint protection.
· Bottom eye allows simple attachment of a chain block or lever hoist.
· Bottom eye swivels for side ways lifting (50% of WLL at 45°)
· Proof tested at manufacture is 2 times the working load limit.
· Manufactured and tested in accordance to EN & AS4991.
· Super-quick adjustment to any girder width in range.

· Construction en acier allié de haute qualité.
· Disponible en capacités de 1t, 2t, 3t, 5t et 10t.
· Protection durable de la peinture émaillée cuite au four.
· L'œillet inférieur permet la fixation simple d'un palan à chaîne ou d'un palan à levier.
· Oeillet inférieur pivotant pour le levage latéral (50% de WLL à 45°)
· L'épreuve testée à la fabrication est de 2 fois la limite de charge nominale.
· Fabriqué et testé selon EN & AS4991.
· Ajustement ultra-rapide à n'importe quelle largeur de poutre de la gamme.

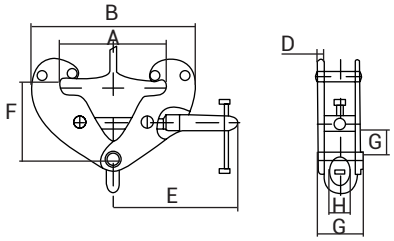

Ref.	Capacidad/ Capacity/ Capacité (T)	Anchura ajustable de la viga/Adjustable beam width/ Largeur de faisceau réglable (mm)	Dimensiones/ Dimensions (mm)										Kg	€
			A	B min	B max	C	D	E	F min	F max	G	H		
1-ELEV-GR1	1	75-230	240	192	367	94	4	218	103	155	20	30	4,2	**70,40**
1-ELEV-GR2	2	75-230	240	192	367	102	6	218	103	155	20	30	5,1	**78,76**
1-ELEV-GR3	3	80-320	330	243	491	132	8	258	157	223	47	45	10,4	**139,48**

Polipasto de cadena eléctrico
Electric chain supply
Palan à chaîne électrique

PCE

· Con gancho de suspensión.
· Altura de elevación estándar 3 m, cable de control 2,5 m
· Tensión de funcionamiento 220-440V, 50/60Hz, 1-3 fases.
· El control de baja tensión 36V es estándar.
· Motor de alta eficiencia y ahorro de energía, sistema de frenos sin amianto.
· La cubierta de aleación de aluminio de alta resistencia a la tracción ofrece una fuerte resistencia a la corrosión.
· Los ganchos superior e inferior están equipados con pestillos de seguridad.
· La suspensión y los ganchos de carga de acero forjado son tratados térmicamente y son resistentes a las fracturas. En caso de sobrecarga, el gancho no se fractura si no que cede lentamente.
· Cadena templada de superficie fuerte.
· Dispositivos de interruptor de fin de carrera instalados en los extremos superior e inferior, desconectar la alimentación automáticamente para evitar que se agote la cadena de carga.
· Protección de sobrecarga del embrague de fricción, que protege a la unidad de sobrecargas.
· Componentes eléctricos de alta calidad con protección de seguridad.

· With suspension hook.
· Standard lift height 3 m, control cable 2.5m
· Operating voltage 220-440V, 50/60Hz, 1-3 phase
· Low voltage control 36V is standard.
· High efficient energy-saving motor, asbestos free brake system.
· High tensile aluminium alloy cover is light in construction, offers strong corrosion resistance.
· Top and bottom hooks are fitted with safety latches as standard.
· Drop forged steel suspension & load hooks are heat treated and fracture resistant. In case of dangerous overloading or abuse, the hook does not fracture but will slowly yield.
· Super strong surface hardened chain
· Limit switch devices fitted at both top & bottom ends, switch off power automatically to prevent load chain from running out.
· The unique friction clutch overload protection, which protects the unit from overloading.
· High quality electric components with safety protection.

· Avec crochet de suspension.
· Hauteur de levage standard 3 m, câble de commande 2,5 m
· Tension de service 220-440V, 50/60Hz, 1-3 phases
· La commande basse tension 36V est standard.
· Moteur à haut rendement énergétique, système de freinage sans amiante.
· Couvercle en alliage d'aluminium à haute résistance à la traction, de construction légère, offrant une forte résistance à la corrosion.
· Les crochets supérieurs et inférieurs sont équipés de série de verrous de sécurité.
· Les crochets de suspension et de charge en acier forgé sont traités thermiquement et résistants à la fracture. En cas de surcharge dangereuse ou d'abus, le crochet ne se casse pas mais cède lentement.
· Godet à chaîne solide.
· Chaîne trempée en surface très résistante
· Les interrupteurs de fin de course montés aux extrémités supérieure et inférieure coupent automatiquement l'alimentation afin d'éviter que la chaîne de charge ne s'épuise.
· La protection unique contre les surcharges de l'embrayage à friction, qui protège l'unité contre les surcharges.
· Composants électriques de haute qualité avec protection de sécurité.

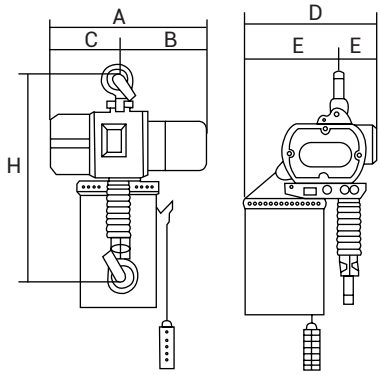

· **Trifásico**/Three-phase/Triphasé
· **Tensión**/Voltage/Tension: **380 V**
· **Clase de aislamiento**/Insulation grade/ Degré d'isolation: **F**
· **Clase de aislamiento**/Insulation grade/ Degré d'isolation: **F**
· **Fuente de alimentación**/Power supply/ Alimentation électrique: **220V-690V**
· **Voltaje**/Voltage/tension: **24V/36V/48V**

Ref.	Capacidad/ Capacity/ Capacité (T)	Elevación estándar/ Standard lift/ Elévateur standard (m)	Prueba de funcionamiento/ Running test load/ Charge d'essai en marche	Diámetro de la cadena de carga/Load chain diameter/Diamètre de la chaîne de charge (mm)	Velocidad/ Speed/ Vitesse (M/Min)	Dimensiones/ Dimensions (mm)							KW	€
						A	B	C	D	E	F	H		
1-ELEV-PCE025	0,25	3	3,125	4,0	9,1	475	260	355	290	190	111	354	0,56	**1.848,00**
1-ELEV-PCE050	0,50	3	6,25	6,3	8,3	510	265	355	305	200	111	380	0,90	**2.200,00**
1-ELEV-PCE100	1,00	3	12,50	7,1	6,3	620	326	330	295	175	111	410	1,50	**2.765,40**
1-ELEV-PCE200	2,00	3	25,00	10,0	6,9	745	410	450	420	280	127	615	3,00	**3.959,12**
1-ELEV-PCE300	3,00	3	37,50	11,2	3,2	745	410	450	420	280	140	615	3,00	**4.964,96**

PSE Polipasto de sirga eléctrico

Electric hoist wire

Fil de levage électrique

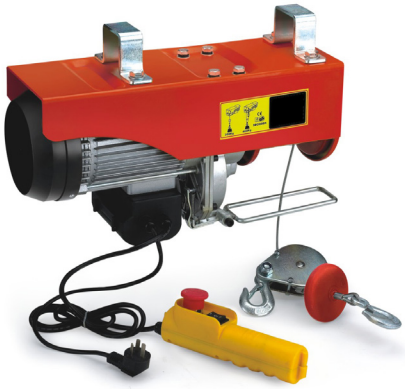

· Interruptor de parada de emergencia.
· Función de límite superior.
· Terminal de protección térmica.
· Tipo de protección IP54
· Clase de aislamiento B
· Grupo de mecanismos M1
· Trabajo: S3-20%-10min
· Voltaje nominal: 220/230V~50Hz
· Corriente nominal: 2.0A
· Potencia de entrada: 500W~1980W
· Peso de elevación: 125/250 kg (velocidad 10 m/min), 250/500 kg (velocidad 5 m/min)
· Altura de elevación: 12m(línea simple), 6m(línea doble)
· Velocidad de elevación: 10m/min (de una línea), 5m/min (de dos líneas)
· Longitud del cable de alimentación: 0.65m
· Longitud del cable Control: 1.5m
· Voltaje nominal: AC 220/230 50/60 HZ 1 FASE

· The emergency stop switch.
· Upper limit function.
· Thermal protection terminal.
· Protection class IP54
· Insulation class B
· Group of mechanisms M1
· Work Duty:S3-20%-10min
· Rated Volt: 220/230V~50Hz
· Rated Current: 2.0A
· Input Power: 500W~1980W
· Lifting Weight: 125/250kg (speed 10 m/min), 250/500kg (5 m/min)
· Lifting Height: 12m(Single-line), 6m(Double-line)
· Lifting Speed:10m/min(Single-line), 5m/min(Double-line)
· Power cable Length:0.65m
· Control cable length:1.5m
· Rated voltage: AC 220/230 50/60 HZ 1 PHASE

· L'interrupteur d'arrêt d'urgence.
· Fonction de limite supérieure.
· Borne de protection thermique.
· Indice de protection IP54
· Classe d'isolation B
· Groupe de mécanismes M1
· Temps de travail : S3-20%-10min.
· Volt nominal : 220/230V~50Hz
· Courant nominal : 2.0A
· Puissance d'entrée : 500W~1980W
· Poids de levage : 100KG (ligne simple), 200kg (ligne double)
· Hauteur de levage : 12m (ligne simple), 6m (ligne double)
· Vitesse de levage : 10m/min (ligne simple), 5m/min (ligne double)
· Longueur du câble d'alimentation : 0.65m
· Longueur du câble de commande : 1,5 m
· Tension nominale: AC 220/230 50/60 HZ 1 PHASE

Ref.	**Capacidad**/ Capacity/ Capacité (T)	**Velocidad de elevación**/ Lifting speed/ Vitesse de levage (m/min)	**Altura de elevación**/Lift height/Hauteur de levage (m)	**Potencia**/Input power/ Puissance d'entrée (W)	**Medidas**/ Measurement/ Mesures (mm)	**G.W/ N.W** (kg)	**€**
1-ELEV-PSE250	125/250	10/5	12/6	510	470*310*160	23	**234,08**
1-ELEV-PSE500	250/500	10/5	12/6	1020	520*420*170	34	**365,64**

Gato hidráulico
Hydraulic jack
Vérin hydraulique

GHI

· Permite elevar con facilidad.
· Utilizado para la industria automotriz, industrial, agrícola, etc.
· Cumple con las normas ANSI/ASME PALD & CE/ GS.
· Todos los modelos están equipados con palanca de elevación.

· Allows the vehicle to be easily lifted for repair.
· Used for the automotive, industrial, agricultural industry, etc.
· Complies with ANSI/ASME PALD & CE/ GS standards.
· All models are equipped with three-piece handles.

· Permet au véhicule d'être facilement soulevé pour réparation.
· Utilisé pour l'industrie automobile, industrielle, agricole, etc.
· Conforme aux normes ANSI/ASME PALD & CE/ GS.
· Tous les modèles sont équipés de poignées en trois parties.

Ref.	**Capacidad**/ Capacity/ Capacité (T)	**N.W** (Kg)	**Altura**/ Height/ Hauteur Min (mm)	**Altura de elevación**/Lift height/Hauteur de levage (mm)	**Ajuste de altura**/ Adjust height/ Régler la hauteur (mm)	**Altura**/ Height/ Hauteur Max (mm)	**Medidas**/ Dimensions (mm)	**€**
1-ELEV-GHI04	4	3,1	180	110	50	340	595*130*210	**23,32**
1-ELEV-GHI06	6	4,3	195	125	60	380	645*140*230	**31,24**
1-ELEV-GHI10	10	5,7	200	125	60	385	560*150*230	**38,72**
1-ELEV-GHI16	16	7,9	225	140	60	425	600*160*240	**53,68**
1-ELEV-GHI20	20	10,0	235	145	60	440	330*170*260	**68,20**

PEC Pinza elevación para chapas

Plate lift clamp

Pince de levage de plaque

· Aleación de acero de alta calidad.
· Disponible en capacidades 1, 2 y 3 toneladas.
· Protección duradera con pintura epoxi.
· Cerradura de seguridad.
· Placa de presión y lengüeta endurecidas.
· Desmontaje fácil.
· Fabricado y probado según EN y AS4991.

· High-quality alloy steel construction.
· Available in capacities from 750kg to 8 tonnes.
· Durable baked enamel paint protection.
· Safe lock.
· Wide plate acceptable.
· Hardened pressure plate and tongue.
· Disassemble easily & working freely.
· Manufactured and tested in accordance to EN & AS4991.

· Construction en acier allié de haute qualité.
· Disponible dans des capacités de 750 kg à 8 tonnes.
· Protection durable de la peinture émaillée cuite au four.
· Serrure de sécurité.
· Plaque large acceptable.
· Plaque de pression trempée et languette.
· Démontable facilement et en toute liberté.
· Fabriqué et testé selon EN & AS4991.

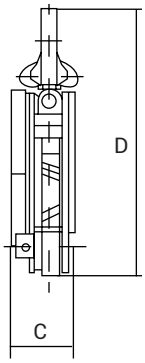

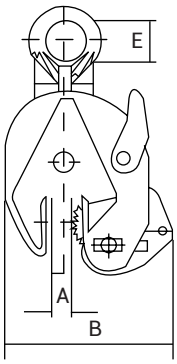

Ref.	Capacidad/ Capacity/ Capacité (T)	Carga de prueba/ Test load/ Charge de test (T)	Apertura/Jaw opening/ Ouverture de mâchoire (mm)	Kg	€
1-ELEV-PEC075	0,75	1,5	0 - 15	2,0	64,24
1-ELEV-PEC100	1	2,0	0 - 20	4,6	124,52
1-ELEV-PEC200	2	4,0	0 - 30	8,0	172,92
1-ELEV-PEC300	3	6,0	0 - 25	15,0	277,64

Carro para polipasto
Gear trolley
Chariot à engrenages

CRP

· Aleación de acero de alta calidad y construcción ligera.
· Disponible en capacidades de 500kg a 3t.
· Protección duradera con pintura epoxi.
· Precisión en el rodamiento de las ruedas.
· Se desmonta fácilmente.
· Fabricado y probado de acuerdo con EN & AS/NZS 1418.2.

· High quality alloy steel and lightweight construction.
· Available in capacities from 500kg to 10t.
· Durable enamel paint protection.
· Galvanized hand chain.
· Precision wheel bearing.
· Easy to dismantle and allows you to work freely.
· Manufactured and tested in accordance with EN & AS/NZS 1418.2.

· Acier allié de haute qualité et construction légère.
· Disponible dans des capacités de 500kg à 10t.
· Protection durable de la peinture émaillée.
· Chaîne à main galvanisée.
· Roulement de roue de précision.
· Facile à démonter et vous permet de travailler en toute liberté.
· Fabriqué et testé selon EN & AS/NZS 1418.2.

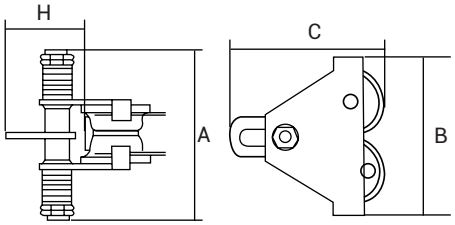

Ref.	**Capacidad**/ Capacity/ Capacité (T)	**Anchura**/ *Width/ largeur* (mm)	**Carga**/Load/ Charge Max (kn)	**Dimensiones**/ Dimensions (mm)				Kg	€
				A	B	C	H		
1-ELEV-CRP05	0,5	64-140	6,25	230	212	198,5	113	7	**66,44**
1-ELEV-CRP10	1,0	64-140	12,50	254	255	231,5	128	12	**90,20**
1-ELEV-CRP20	2,0	76-165	25,00	294	302	278,0	152	22	**128,04**
1-ELEV-CRP30	3,0	76-203	37,50	344	344	338,0	186	30	**226,16**

GEF Gato elevación fijo

Fixed lifting jack

Vérin de levage fixe

· Permite elevar con facilidad.
· Utilizado para la industria automotriz, industrial, agrícola, etc.
· Cumple con las normas ANSI/ASME PALD & CE/ GS.
· Todos los modelos están equipados con palanca de elevación.

· Allows the vehicle to be easily lifted for repair.
· Used for the automotive, industrial, agricultural industry, etc.
· Complies with ANSI/ASME PALD & CE/ GS standards.
· All models are equipped with three-piece handles.

· Permet au véhicule d'être facilement soulevé pour réparation.
· Utilisé pour l'industrie automobile, industrielle, agricole, etc.
· Conforme aux normes ANSI/ASME PALD & CE/ GS.
· Tous les modèles sont équipés de poignées en trois parties.

Ref.	**Capacidad**/ Capacity/Capacité (T)	**Altura mínima de la punta**/Toe min height/ Hauteur d'orteil min (mm)	**Recorrido de elevación**/Lifting stroke/ Course de levage (mm)	**N.W/G.W Kg**	**Medidas**/ Dimensions (mm)	€
1-ELEV-GEF3	3	15	140	21,5	290*290*300	**412,72**
1-ELEV-GEF8	8	20	140	28,5	310*310*310	**487,52**

Gato de elevación de uña
Jack hydraulic nail
Clous hydrauliques jack

GEU

· Equipos fabricados en acero pintado.
· Equipados con uñas de elevacion ajustable.
· Robustos,valvula de seguridad contra sobrecargas, ascenso y descenso suave.
· Velociad de descenso ajustable.
· Equipos con capacidades de 5Tn, 10Tn, 25Tn.
· Equipos provistos de aceite hidráulico para soportar temperaturas de -20º a +50º
· Aplicados en movimiento de maquinaria, mantenimiento, construcción, transportes, aplicaciones de ingeniería, mantenimiento en trenes, camiones, tractores, etc.

· Equipment made of painted steel.
· Equipped with adjustable lifting nails.
· Robust, safety valve against overloads, smooth ascent and descent.
· Adjustable descent speed.
· Equipment with capacities of 5Tn, 10Tn, 25Tn.
· Equipment equipped with hydraulic oil to withstand temperatures from -20º to +50º.
· Applied in the movement of machinery, maintenance, construction, transport, applications and engineering, maintenance in trains, trucks, tractors, etc.

· Equipement en acier peint.
· Equipé de clous de levage réglables.
· Robuste, soupape de sécurité contre les surcharges, montée et descente en douceur.
· Vitesse de descente réglable.
· Equipements avec des capacités de 5Tn, 10Tn, 25Tn.
· Equipement équipé d'huile hydraulique pour résister à des températures de -20º à +50º.
· Appliqué dans le mouvement des machines, la maintenance, la construction, le transport, les applications et l'ingénierie, la maintenance dans les trains, camions, tracteurs, etc.

Ref.	**Capacidad**/ Capacity/ Capacité (T)	**Rango de elevación de la punta**/Lifting range of toe/Plage de levage de l'orteil	**Rango de elevación de la punta**/Lifting range of top/Plage de levage de la partie supérieure	N.W. Kg	**Medidas**/ Dimensions (mm)	€
1-ELEV-GEU05	5	25 - 230	368 - 573	25	365*200*430	**460,24**
1-ELEV-GEU10	10	30 - 260	420 - 650	35	380*225*485	**521,40**
1-ELEV-GEU25	25	58 - 273	505 - 720	102	540*320*615	**1.895,52**

Gato de garaje
Hydraulic floor Jack
Vérin de plancher hydraulique

GDG

· Capacidad: 5 - 20 T.
· Altura de elevación: 130 mm a 800mm
· Utilizado principalmente en la reparación de vehículos y mantenimientos.
· Fácil funcionamiento y reparación.
· Ideal para automóviles, camiones, agrícola, industrial y obras de construcción.

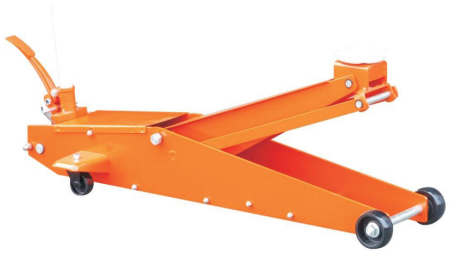

· Capacity: 5 - 20 T.
· Lifting height: 130 mm to 800mm
· Used in the repair of car.
· Easy operation and repair.
· Ideal for automobiles, trucks, agricultural, industrial and construction sites.

· Capacité : 5 - 20 T.
· Hauteur de levage : 130 mm à 800 mm
· Utilisé dans la réparation des tracteurs automobiles, etc.
· Facilité d'utilisation et de réparation.
· Idéal pour les automobiles, les camions, les chantiers agricoles, industriels et de construction.

Ref.	Capacidad/ Capacity/ Capcacité (T)	N.W (kg)	G.W (kg)	Altura/ Height/ Hauteur Min (mm)	Altura/ Height/ Hauteur Max (mm)	Medidas/ Dimensions (mm)	€
1-ELEV-GDG05	5	90	105	150	600	1540*420*275	**1.035,76**
1-ELEV-GDG10	10	120	140	150	600	1650*480*320	**1.330,12**
1-ELEV-GDG15	15	148	168	150	600	1650*480*320	**1.868,68**
1-ELEV-GDG20	20	180	195	195	640	1720*520*350	**2.240,92**

Elevador magnético permanente

Permanent magnetic lifter

- El elevador magnético permanente puede ser utilizado en diversas industrias para el transporte y elevación de acero, piezas de motor y moldes, debido a su superficie magnética.

- La fuerza de tracción más alta del elevador magnético es 3,5 veces mayor que la capacidad de elevación nominal.

- Peso ligero: entre 10 y 125 kg.

- No se necesita electricidad para usar el elevador magnético, una vez que se ha usado hay menos de 1% de magnetismo residual.

- El diseño sencillo del accionador y del pestillo de seguridad permite su uso con una sola mano.

- The permanent magnetic lifter can be used in variety industries for the transportation and lifting of steel, engine parts and molds, due to its magnetic surface.

- The magnetic lifter's highest pulling force is 3.5times greater than the rated lifting capability.

- Light weight: ranging from 10-125kgs.

- No electricity is needed to use the magnetic lifter, once it's been used there is less than 1% residual magnetism.

- The simple switch and safety button design allows for one handed operation.

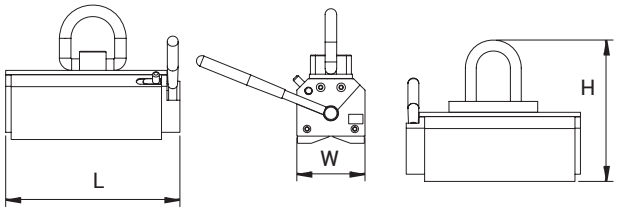

Ref.	Dimensiones Measurements [mm]				▬ Carga Load	● Carga Load	Temp.	Peso Weight	€
	L	W	H	R	[Kg]	[Kg]	[°C]	[kg]	
EMP0100	92	64	70	145	100	30	<80	3	**386,10**
EMP0200	114	72	86	145	200	60	<80	5	**403,95**
EMP0500	210	88	96	203	500	150	<80	12,5	**861,30**
EMP1000	264	148	138	266	1000	300	<80	37	**1.663,20**
EMP2000	397	168	168	380	2000	500	<80	80	**3.350,20**
EMP5000	582	290	265	627	5000	1500	<80	320	**9.117,90**

Gancho pesador

Electric crane scale

- Este gancho pesador tiene muchas funciones, como acumulación de peso, visualización de peso bruto/neto convertible, cierre automático, calibración por control remoto.

- Adaptador de alimentación AC/DC: salida DC9V/1.5A.

- Batería recargable 6V/10Ah.

- Distancia remota: 10m

- Múltiples unidades de medición.

- Batería recargable de alta capacidad.

- Este producto es utilizado en puertos, transporte, industria metalúrgica, acererías, industrias de materiales de construcción, almacenamiento, carbón, fabricación de papel, empresas mineras y otras áreas de medición de carga y descarga.

- This crane scale has many functions, like weight accumulation, gross/net weight display convertible, auto shut, remote control calibration.

- AC/DC power adaptor: output DC9V/1.5A.

-6V/10Ah rechargeable battery.

- Remote distance: min.10m

- Multi-weighing units.

- Multi-function operation.

- High capacity rechargeable battery.

- This product is widely used in ports, transportation, metallurgy industry, steel market, building materials market, storage, coal, paper making, mining enterprises and other areas of loading and unloading cargo measurement.

Ref.	Dimensiones [mm]			Max. capacidad	Min. division	Peso	€
	A	B	C	[Kg]	[Kg]	[kg]	
GP03	600	80	45	3000	1	12	**891,00**
GP05	730	100	55	5000	2	14	**1.009,80**
GP10	850	120	70	10000	5	44	**1.455,30**
GP15	900	140	70	15000	5	60	**2.970,00**
GP20	900	140	70	20000	10	60	**3.504,60**

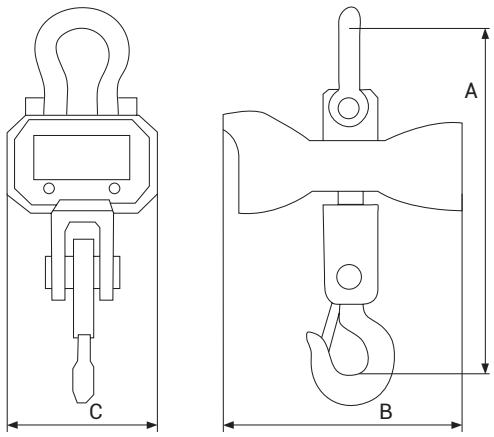

C/ La Sabina, nave 61
Polígono Industrial Malpica-Alfindén
50171 La Puebla de Alfindén (Zaragoza)
Tel.: 976 109 870